Schema 431, Ansicht mit Laufschiene / Diagram 431, View with roller track

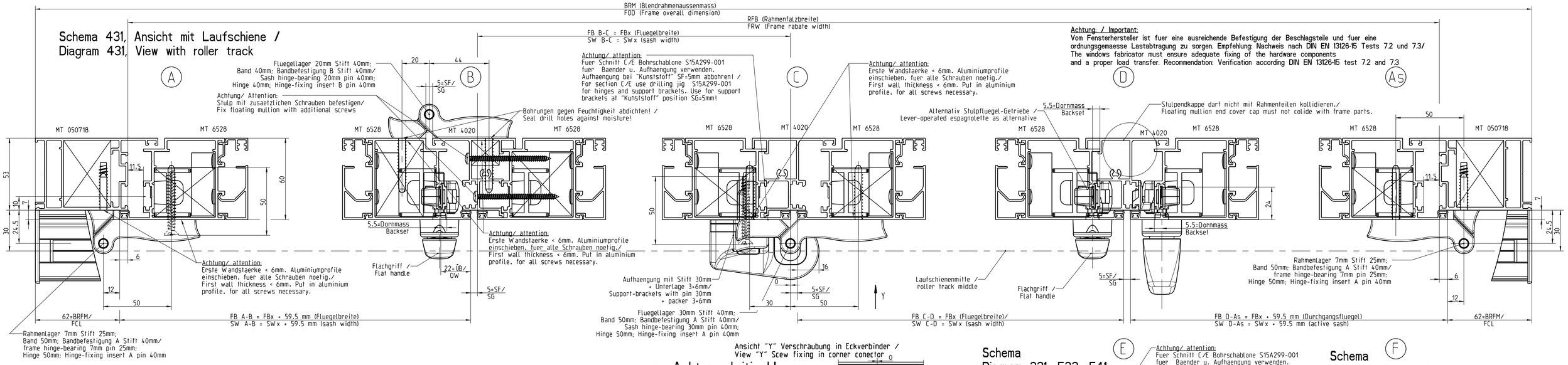

Ausfuehrung untenlaufend
Bottom running version

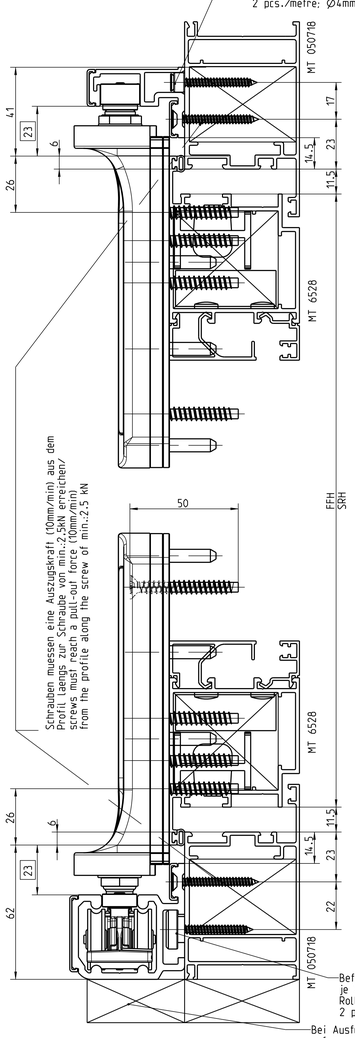

Ausfuehrung obenlaufend
Top running version

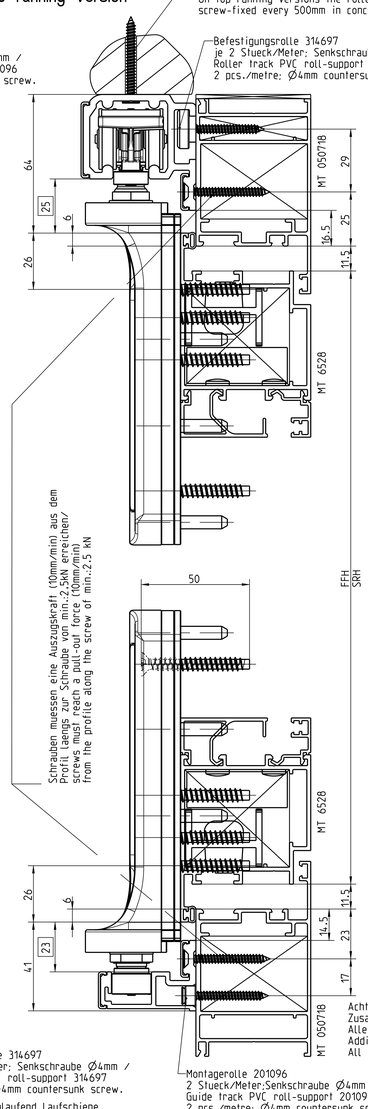

Achtung kritisch!

Bohrungen koennen Eckverbinder durchtrennen!
Dies macht eine eigenverantwortliche Bewertung /
Pruefung der hieraus resultierenden Konsequenzen
durch den Empfaenger der Zeichnung erforderlich.

Attention critical!

Drill holes can cut through the corner connector!
This means that the recipient of this drawing
must perform an independent evaluation
and check of the resulting consequences.

Keine Daten vom Eckverbinder
- Keine Pruefung der Einbausituation! /
No data from the corner connector
- No examination of the installation situation!

Achtung: / Important:

Fuer die Befestigungsschrauben ist 6mm Gewindetiefe erforderlich.
Alternativ: Aluminiumprofile einschieben oder Einnietmutter mit Senkkopf bauseits\
6mm depth of thread required for fixing screws.
Alternative: put in aluminium profile or riveting nut must be used (supplied by others)

Haftungsausschluss

Roto uebernimmt fuer das Profilsystem des Empfaengers dieser Zeichnung keine Verantwortung.
Lediglich die in dieser Zeichnung explizit gemachten Angaben wurden von Roto untersucht.
Alle Angaben von Roto sind vom Empfaenger kritisch zu pruefen und selbstaeandig zu bewerten.
Um die Richtigkeit der Angaben zu ueberpruefen, ist ein Musteranschlag erforderlich !
Der Empfaenger entwickelt das Profilsystem eigenverantwortlich und uebernimmt insbesondere
die alleinige Verantwortung und Haftung fuer Funktionalitaet und Sicherheit des Profilsystems.

Liability exclusion

Roto accepts no responsibility for the profile system of the recipient of this drawing.
Only the information explicitly mentioned in this drawing were investigated by Roto.
All information sent by Roto must be checked critically by the recipient and must be assessed
independently. To check the correctness of the information, a sample window must be built !
The recipient develops the profile system independently and, in particular,
has sole responsibility and liability for functionality and the safety of the profile system.

Ansicht "Y" Verschraubung in Eckverbinder /
View "Y" Scew fixing in corner conector

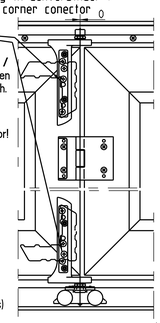

Schema Diagram 321, 532, 541, 761, 743

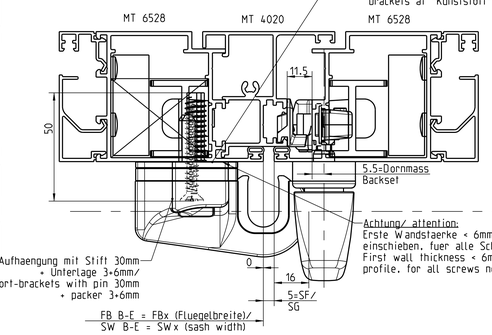

Schema Diagram 330, 550, 770

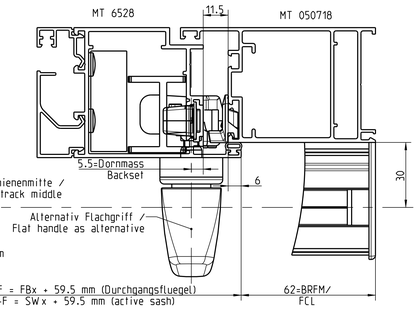

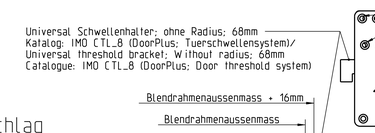

Montagevorschlag

Ausfuehrung Komfortbodenschwelle (KBS)/

Installation suggestion

Enhanced threshold version

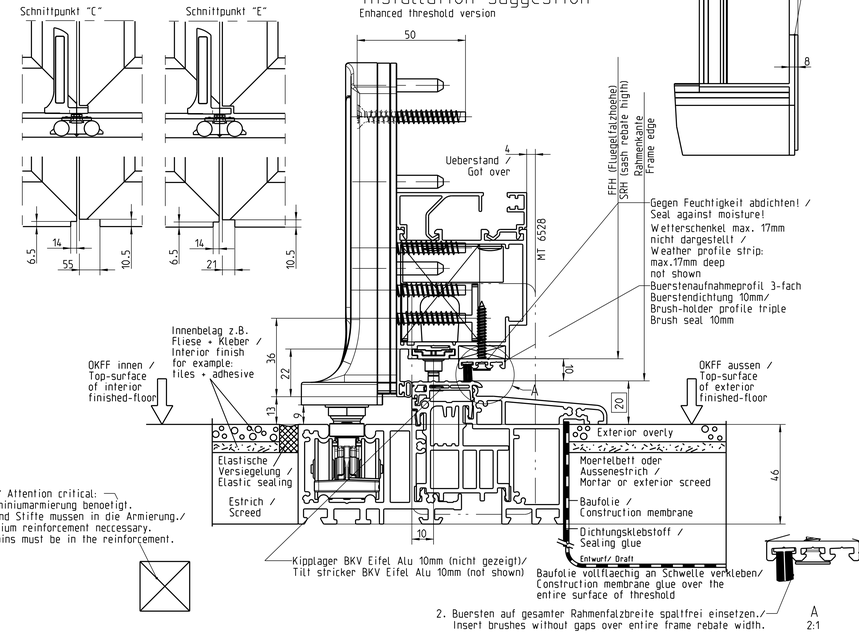

Achtung kritisch/ Attention critical:
Zusaetzliche Aluminiumarmierung benoetigt.
Alle Schrauben und Stifte muessen in die Armierung./
Additional aluminium reinforcement neccessary.
All screws and pins must be in the reinforcement.

Schemata / Diagrams

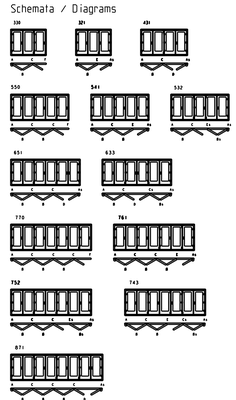

Schema-Uebersicht: rechts dargestellt.
Alle Schemata koennen auch
spiegelbildlich ausgefuehrt werden.
Bei "O Durchgangsfluegel" :
Durchgang durch ersten Faltfluegel.
As.Bs.Cs.Es= spiegelgleich zu A.B.C.E /

The diagrams in the schematic overview
are depicted as right hand versions.
Mirror image versions are also possible.
In the case of "O active sashes":
access is via the first folding sash
As.Bs.Cs.Es = mirror images of A.B.C.E

Berechnung der Fluegelbreite

Schema 3.. FBx = (BRM - 2xBRFM - 129) / 3
Schema 4.. FBx = (BRM - 2xBRFM - 134) / 4
Schema 550 FBx = (BRM - 2xBRFM - 200) / 5
Schema 541 FBx = (BRM - 2xBRFM - 200) / 5
Schema 532 FBx = (BRM - 2xBRFM - 139) / 5
Schema 651 FBx = (BRM - 2xBRFM - 205) / 6
Schema 633 FBx = (BRM - 2xBRFM - 144) / 6
Schema 7.. FBx = (BRM - 2xBRFM - 271) / 7
Schema 8.. FBx = (BRM - 2xBRFM - 276) / 8

Sash widths calculation

Diagram 3.. SWx = (FOD - 2xFCL - 129) / 3
Diagram 4.. SWx = (FOD - 2xFCL - 134) / 4
Diagram 550 SWx = (FOD - 2xFCL - 200) / 5
Diagram 541 SWx = (FOD - 2xFCL - 200) / 5
Diagram 532 SWx = (FOD - 2xFCL - 139) / 5
Diagram 651 SWx = (FOD - 2xFCL - 205) / 6
Diagram 633 SWx = (FOD - 2xFCL - 144) / 6
Diagram 7.. SWx = (FOD - 2xFCL - 271) / 7
Diagram 8.. SWx = (FOD - 2xFCL - 276) / 8

Faltfluegel	Durchgangsfluegel	Folding sash	Active sash
A - B Bs - As **Formel: FB : FBx + 59.5mm**	E - As D - As C - F **Formel: FB : FBx + 59.5mm**	A - B Bs - As **Formula: SW : SWx +59.5mm**	E - As D - As C - F **Formel: SW : SWx +59.5mm**
B - C C - D Cs - Bs **Formel: FB : FBx**	D - Cs C - Es (532) **Formel: FB : FBx**	B - C C - D Cs - Bs **Formula: SW : SWx**	D - Cs C - Es (532) **Formel: SW : SWx**
C - B **Formel: FB : FBx + 61mm**	E-Cs C-Es (752) **Formel: FB : FBx + 61mm**	C - B **Formula: SW : SWx + 61mm**	E-Cs C-Es (752) **Formel: SW : SWx + 61mm**
B - E Es - Bs **Formel: FB : FBx**		B - E Es - Bs **Formula: SW : SWx**	

- BRFM = 62 mm (Blendrahmenfreimass)	- FCL = 62 mm (Frame clearance)
- ÜB = 22 mm (Ueberschlagbreite)	- OW = 22 mm (Overlap width)
- ÜH = 7 mm (Ueberschlaghoehe)	- OH = 7 mm (Overlap height)
- SF = 5 mm (Schattenfuge aussen)	- SG = 5 mm (Shadow gap outside)
- SF = 5 mm (bei Schnitt D bzw.E)	- SG = 5 mm (at section D and E)

Achtung: Fuer Aufhaengung / Baender Bohrschablone 643365, ausser bei C und E die Bohrschablone S15A299-001 verwenden. Bei C auf "Kunststoff" abbohren! Bei E auf "Kunststoff" abbohren!	Important: For support-brackets / hinges use drilling jig 643365, except at C and E use the drilling jig S15A299-001. At C use "Kunststoff" drilling position! At E use "Kunststoff" drilling position!
Allgemein: Wegen der besseren Lastabtragung ist die Ausfuehrung "untenlaufend" zu favorisieren. Bei der Montage der Falt-Anlage ist auf eine sorgfaeltige Verankerung des Blendrahmens zum Mauerwerk zu achten, um moeglichen Durchbiegungen vorzubeugen. Die untere Laufschiene ist sofort nach der Montage auf ganzer Laenge zu unterfuettern. Fuer Schlagregendichtheit und Windlast wird empfohlen wenn moeglich jeden Fluegel mit Zentralverschluss auszustatten	General: Because of better load distribution the "bottom-running" version is favoured. Upon installing a folding system, special attention must be paid to the fixing of the frame to the masonry brickwork in order to prevent possible bending. Underlay the entire length of the bottom roller track immediately after installation. If it is possible, for water tightness and wind load it is recommended to equip every sash with central locking system.
Mitgeltende Unterlagen: **neuste Einbauanleitung IMO.374 (Roto Patio Fold Alu)** **neuster Katalog CTL.14 (Roto AluVision)**	Applicable documents: **latest installation instructions IMO.374 (Patio Fold Alu)** **latest catalogue CTL.14 (Roto AluVision)**

2018/228A	Vorabausgabe	-	Design	-	Tolerierung/Toleranzing ISO 8015
-	-		Check	18.07.2018 Nolting	Roh-Laengen/ Raw-lengths -:-
-	-		Standards	- -	Geometrie Ta/ Geometry Ta/ -
-	-		Maßstab Scale 1:1	Profil MASS R60 Prüfcheck Patio Fold (Profile check)	
-	-				
0	-				
Index Änderung / Revision	Datum Date	Aenderung / Revision - Ausgabe / Issue			
Gezeichnet / Drawn	Geprüft / Replaced	Alternative Nr./No.	Roto Name	Roto Frank AG	S18A318-000
-	-	-	S18A318-000		Blatt/Sheet 1/1 Nm.-Zeichnung - Index E1

DIN EN ISO 7200 - Technische Produktdokumentation - Datenfelder für Text
© DIN 16016 - Weitergabe und Vervielfältigung dieser Unterlage, sowie Verwertung und Mitteilung ihres Inhalts nicht gestattet, soweit nicht ausdrücklich gestattet.